第42回全日本バレーボール小学生大会　東京都大会
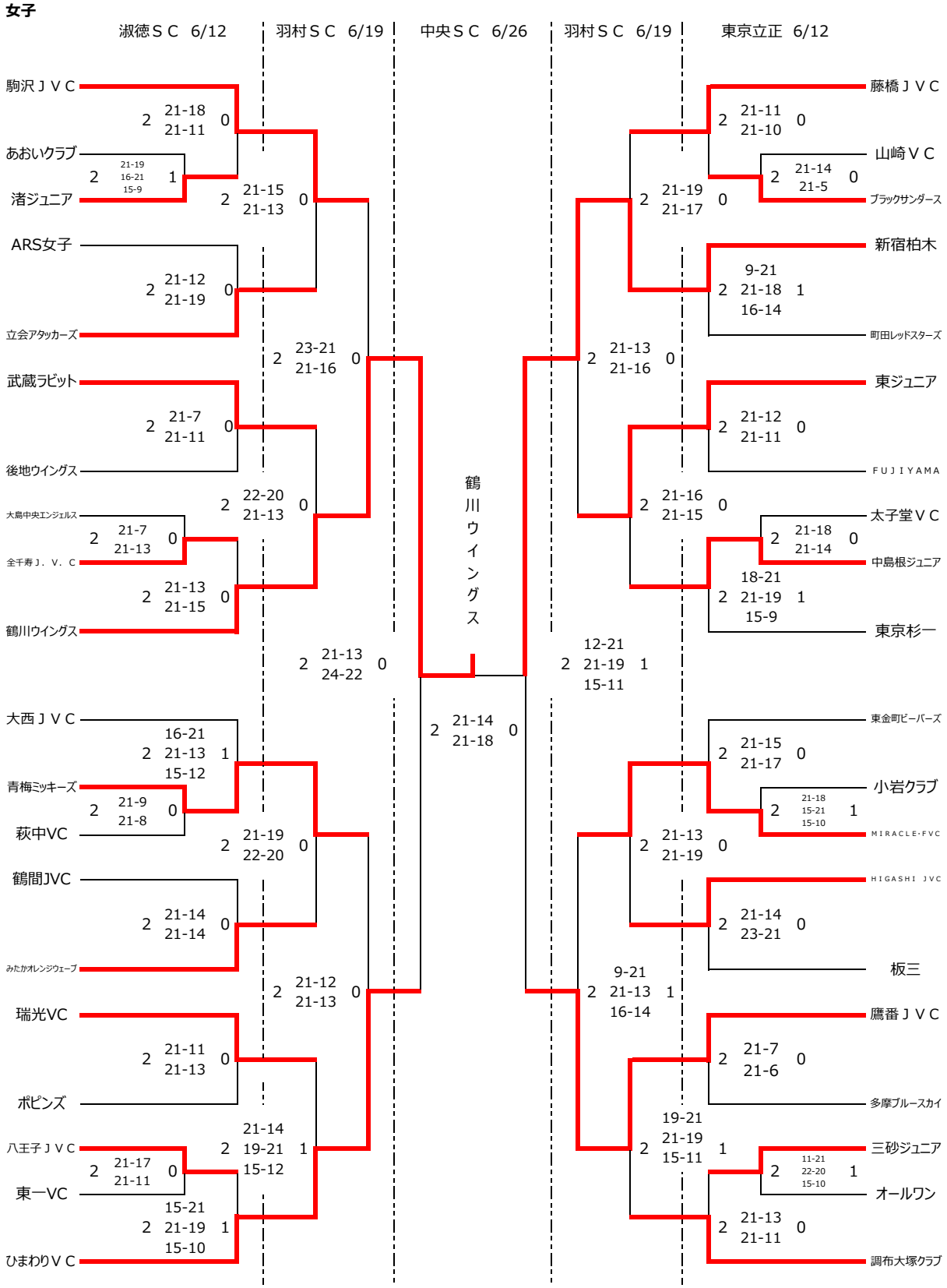
女子