第42回全日本バレーボール小学生大会香川県大会

日時　令和4年6月12日（日）／18日（土）両日とも8時開館

場所　1日目　大野原会館（A・B）・大野原トレーニングセンター（C・D）
大内小学校体育館（E・F）・飛翔体育館（G・H）・白鳥中央体育館（Ⅰ・J）
2日目　高松市総合体育館M・S（Ⓐ・Ⓑ・Ⓒ・Ⓓ）

（男子の部）

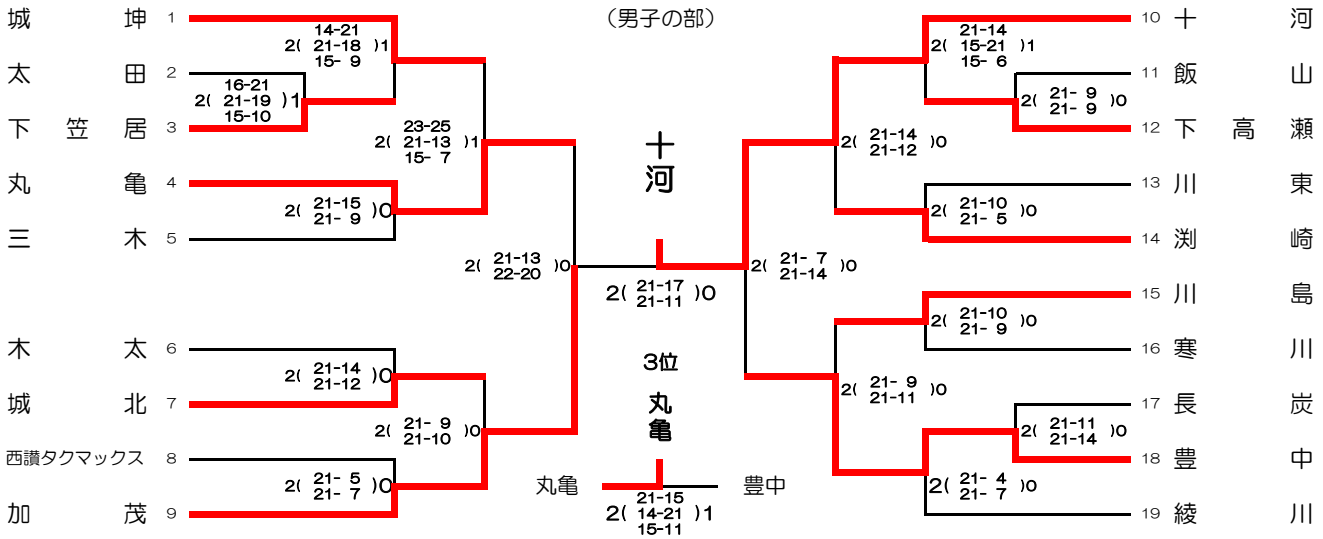

（混合の部）

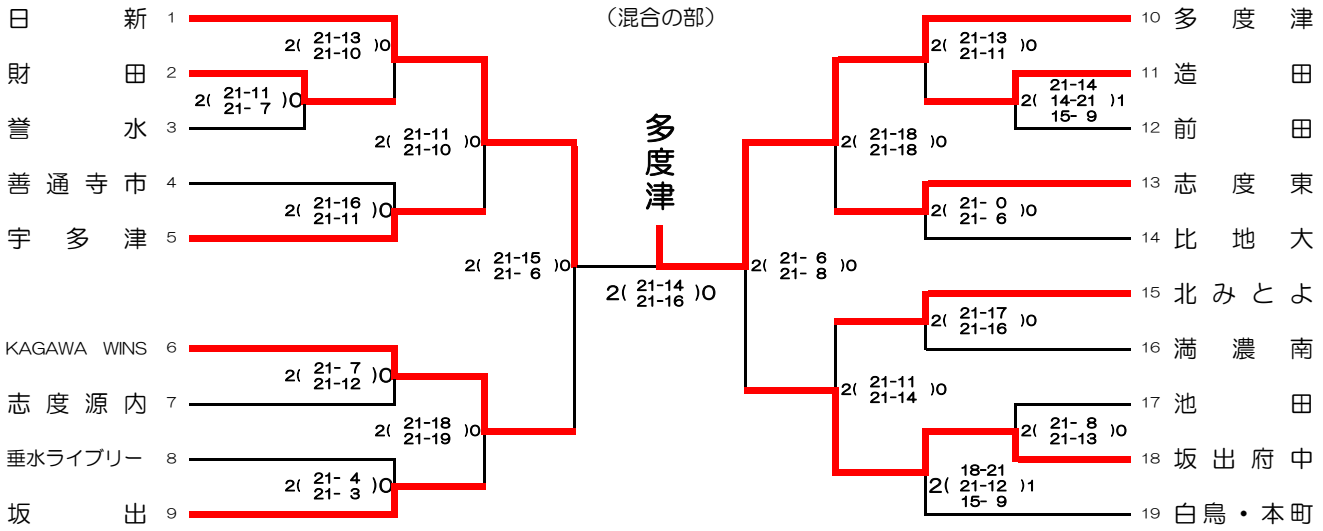
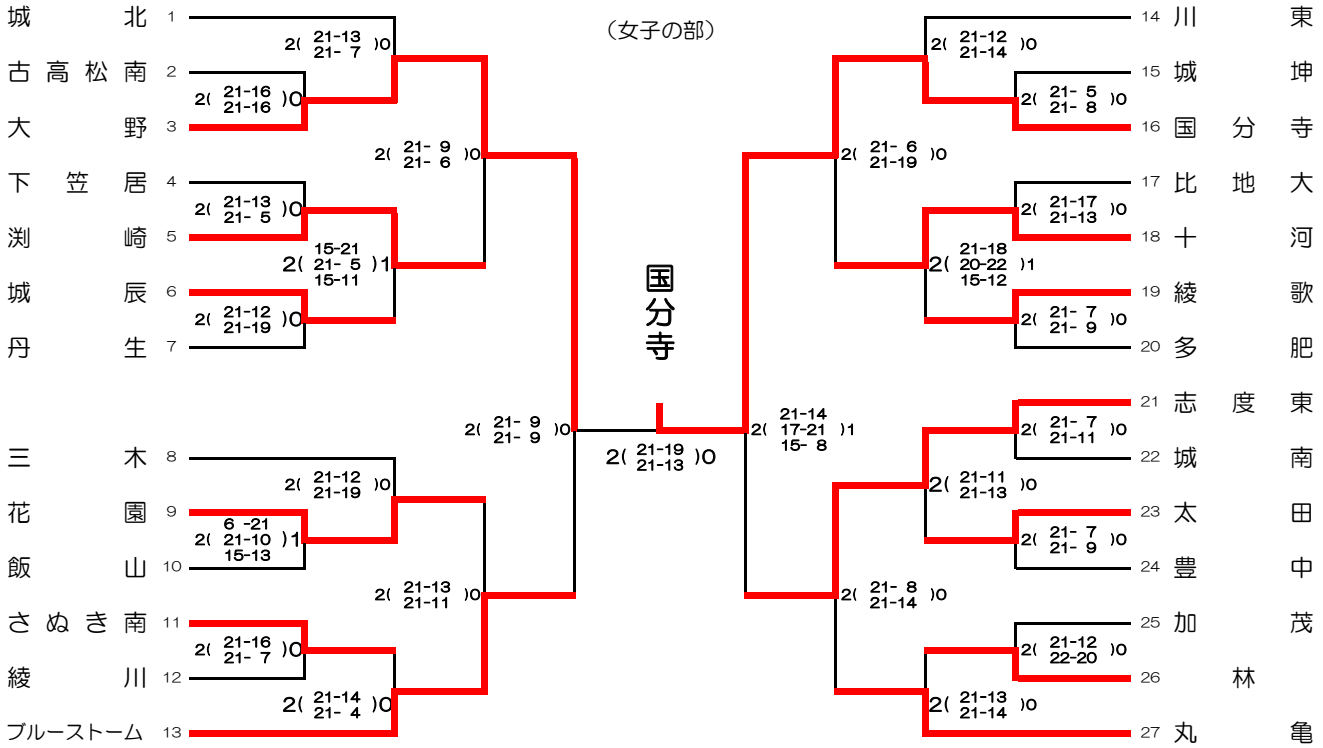
（女子の部）