第42回全日本バレーボール小学生大会
高知県大会 組み合わせ表

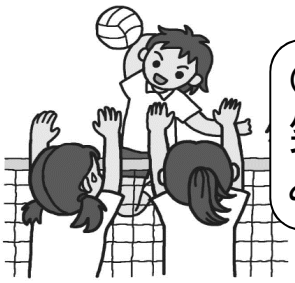

◎体罰・暴力・暴言などのない
笑顔と歓声のあふれる大会を
みんなでつくりましょう。

7月2日（土） 高知市総合体育館・県立青少年体育館
高知市総合 メイン ⇒ a, b サブ ⇒ c 県立青少年 ⇒ d, e, f
7月3日（日） 高知市総合体育館 メイン ⇒ A, B サブ ⇒ C

男子の部

大会使用球 ミカサ

7月3日（日）
高知市総合体育館

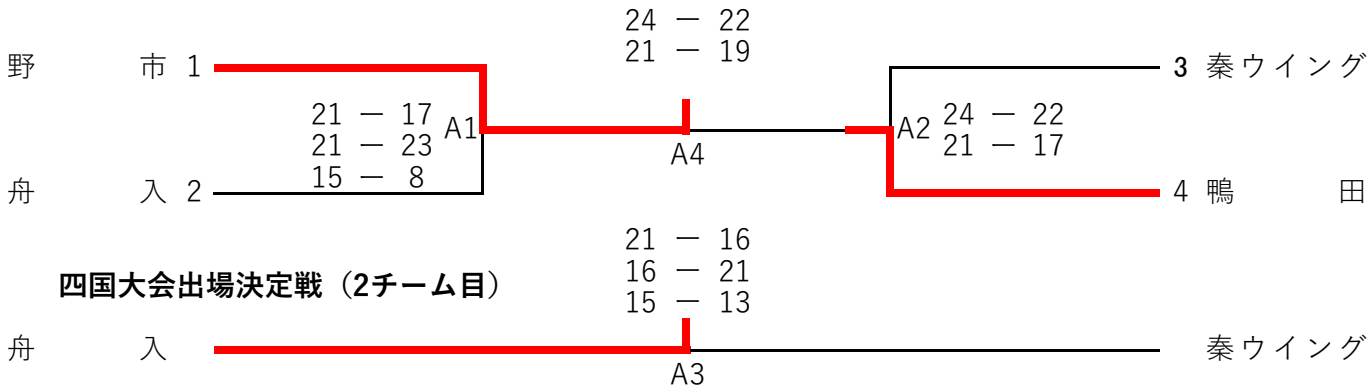

優 勝	野市ジュニアバレーボールクラブ	準優勝	鴨田スポーツ少年団
第３位	舟入ジュニアバレーボールクラブ	第３位	秦ウイング

女子の部

大会使用球 モルテン

7月2日（土）
高知市総合体育館

7月3日（日）
高知市総合体育館

7月2日（土）
高知市総合体育館

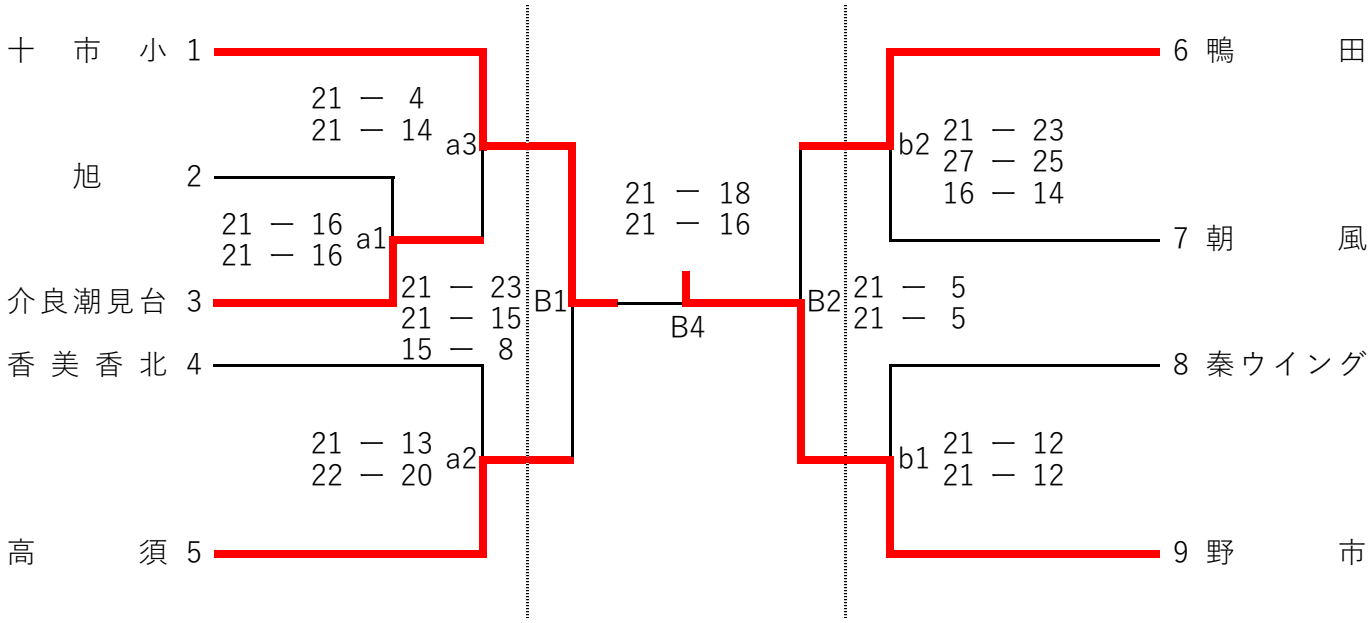

優 勝	野市ジュニアバレーボールクラブ	準優勝	十市小バレーボールクラブ
第３位	鴨田スポーツ少年団	第３位	高須ジュニアバレーボールクラブ