〔女子の部〕試合結果

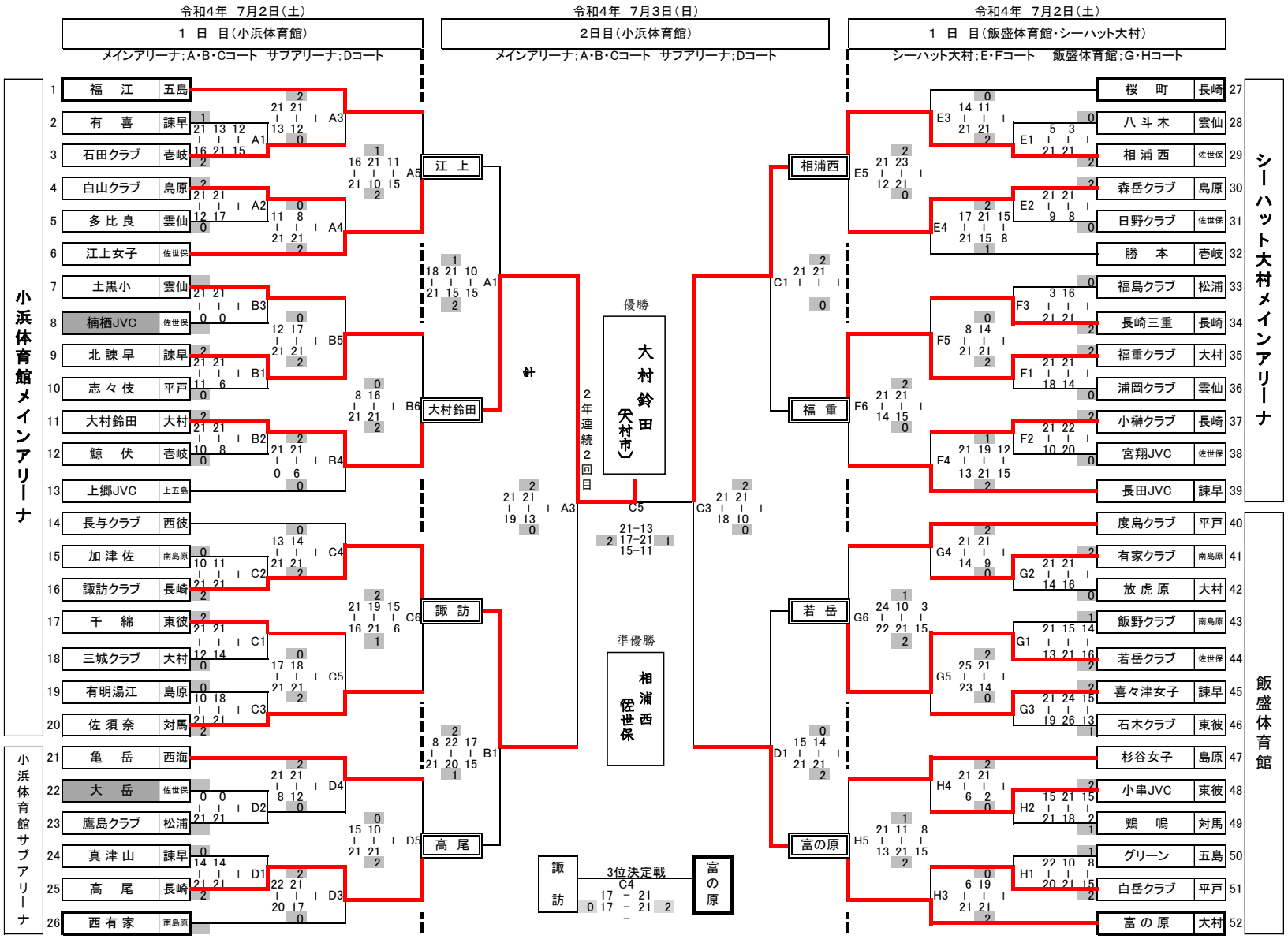
令和4年 7月2日(土)
1 日 目(小浜体育館)
メインアリーナ;A・B・Cコート サブアリーナ;Dコート
令和4年 7月3日(日)
2日目(小浜体育館)
メインアリーナ;A・B・Cコート サブアリーナ;Dコート
令和4年 7月2日(土)
1 日 目(飯盛体育館・シーハット大村)
シーハット大村;E・Fコート 飯盛体育館;G・Hコート
小浜体育館メインアリーナ
小浜体育館サブアリーナ
シーハット大村メインアリーナ
飯盛体育館
1 福 江 五島
2 有 喜 諫早
3 石田クラブ 壱岐
4 白山クラブ 島原
5 多 比 良 雲仙
6 江上女子 佐世保
7 土黒小 雲仙
8 楠栖JVC 佐世保
9 北 諫 早 諫早
10 志 々 伎 平戸
11 大村鈴田 大村
12 鯨 伏 壱岐
13 上郷JVC 上五島
14 長与クラブ 西彼
15 加 津 佐 南島原
16 諏訪クラブ 長崎
17 千 綿 東彼
18 三城クラブ 大村
19 有明湯江 島原
20 佐 須 奈 対馬
21 亀 岳 西海
22 大 岳 佐世保
23 鷹島クラブ 松浦
24 真 津 山 諫早
25 高 尾 長崎
26 西 有 家 南島原
江 上
大村鈴田
諏 訪
高 尾
相浦西
福 重
若 岳
富の原
優勝
大村鈴田(大村市)
準優勝
相浦西(佐世保)
2年連続2回目
3位決定戦
諏訪
富の原
桜 町 長崎 27
八 斗 木 雲仙 28
相 浦 西 佐世保 29
森岳クラブ 島原 30
日野クラブ 佐世保 31
勝 本 壱岐 32
福島クラブ 松浦 33
長崎三重 長崎 34
福重クラブ 大村 35
浦岡クラブ 雲仙 36
小榊クラブ 長崎 37
宮翔JVC 佐世保 38
長田JVC 諫早 39
度島クラブ 平戸 40
有家クラブ 南島原 41
放 虎 原 大村 42
飯野クラブ 南島原 43
若岳クラブ 佐世保 44
喜々津女子 諫早 45
石木クラブ 東彼 46
杉谷女子 島原 47
小串JVC 東彼 48
鶏 鳴 対馬 49
グリーン 五島 50
白岳クラブ 平戸 51
富 の 原 大村 52