〔男女混合の部〕試合結果

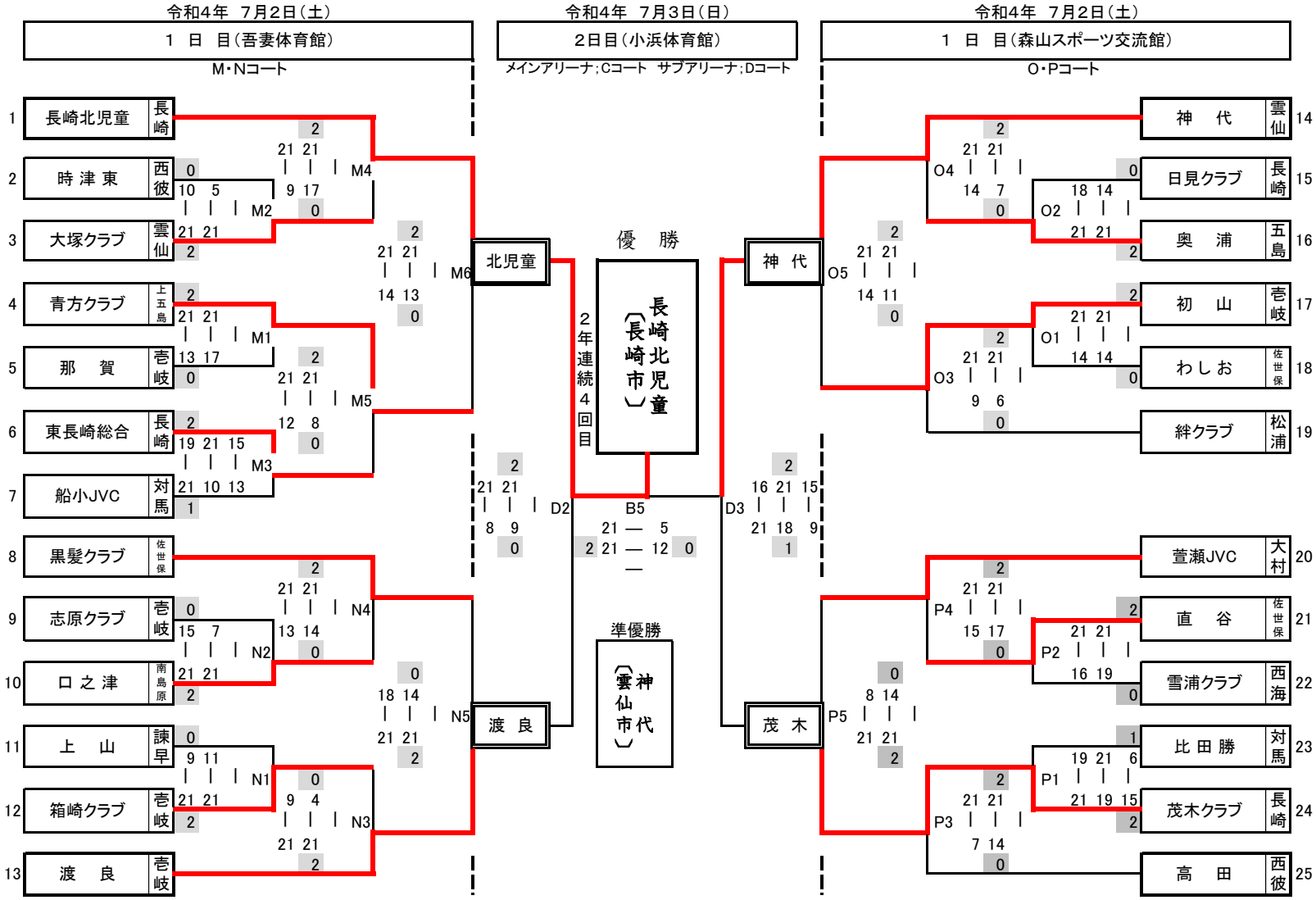
令和4年　7月2日（土）
1　日　目（吾妻体育館）
M・Nコート
令和4年　7月3日（日）
2日目（小浜体育館）
メインアリーナ；Cコート　サブアリーナ；Dコート
令和4年　7月2日（土）
1　日　目（森山スポーツ交流館）
O・Pコート
1 長崎北児童 長崎
2 時津東 西彼
3 大塚クラブ 雲仙
4 青方クラブ 上五島
5 那賀 壱岐
6 東長崎総合 長崎
7 船小JVC 対馬
8 黒髪クラブ 佐世保
9 志原クラブ 壱岐
10 口之津 南島原
11 上山 諫早
12 箱崎クラブ 壱岐
13 渡良 壱岐
M1
M2
M3
M4
M5
M6
N1
N2
N3
N4
N5
北児童
渡良
D2
2年連続4回目
優勝
長崎北児童（長崎市）
B5
準優勝
神代（雲仙市）
D3
神代
茂木
O1
O2
O3
O4
O5
P1
P2
P3
P4
P5
14 神代 雲仙
15 日見クラブ 長崎
16 奥浦 五島
17 初山 壱岐
18 わしお 佐世保
19 絆クラブ 松浦
20 萱瀬JVC 大村
21 直谷 佐世保
22 雪浦クラブ 西海
23 比田勝 対馬
24 茂木クラブ 長崎
25 高田 西彼