令和４年度三重県高等学校総合体育大会バレーボール競技
兼　東海高等学校総合体育大会三重県予選大会
兼　全国高等学校総合体育大会三重県予選大会

《男子》

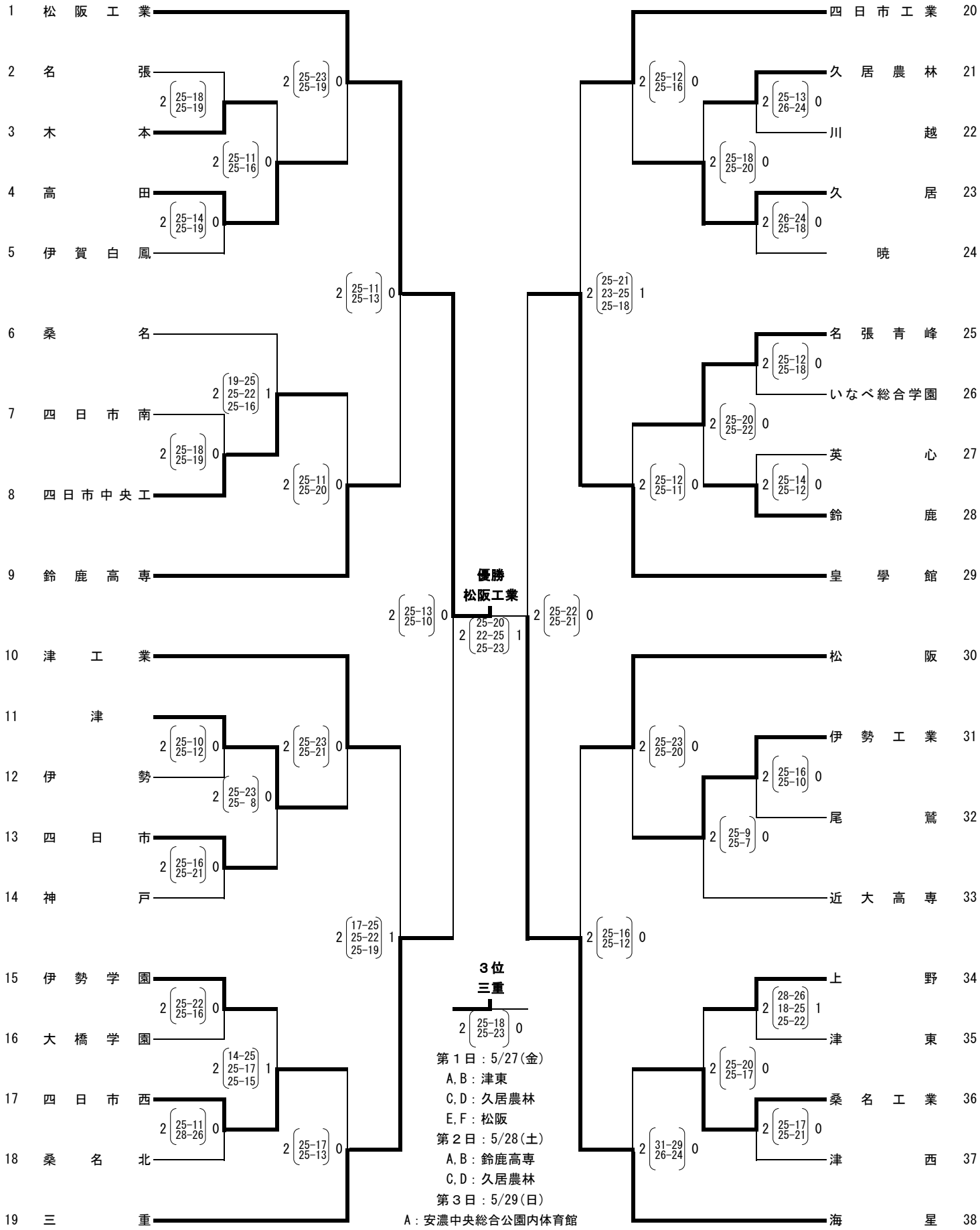

第１日：5/27(金)
A,B：津東
C,D：久居農林
E,F：松阪
第２日：5/28(土)
A,B：鈴鹿高専
C,D：久居農林
第３日：5/29(日)
A：安濃中央総合公園内体育館