令和4年度佐賀県高等学校総合体育大会バレーボール競技

【 女　子 】

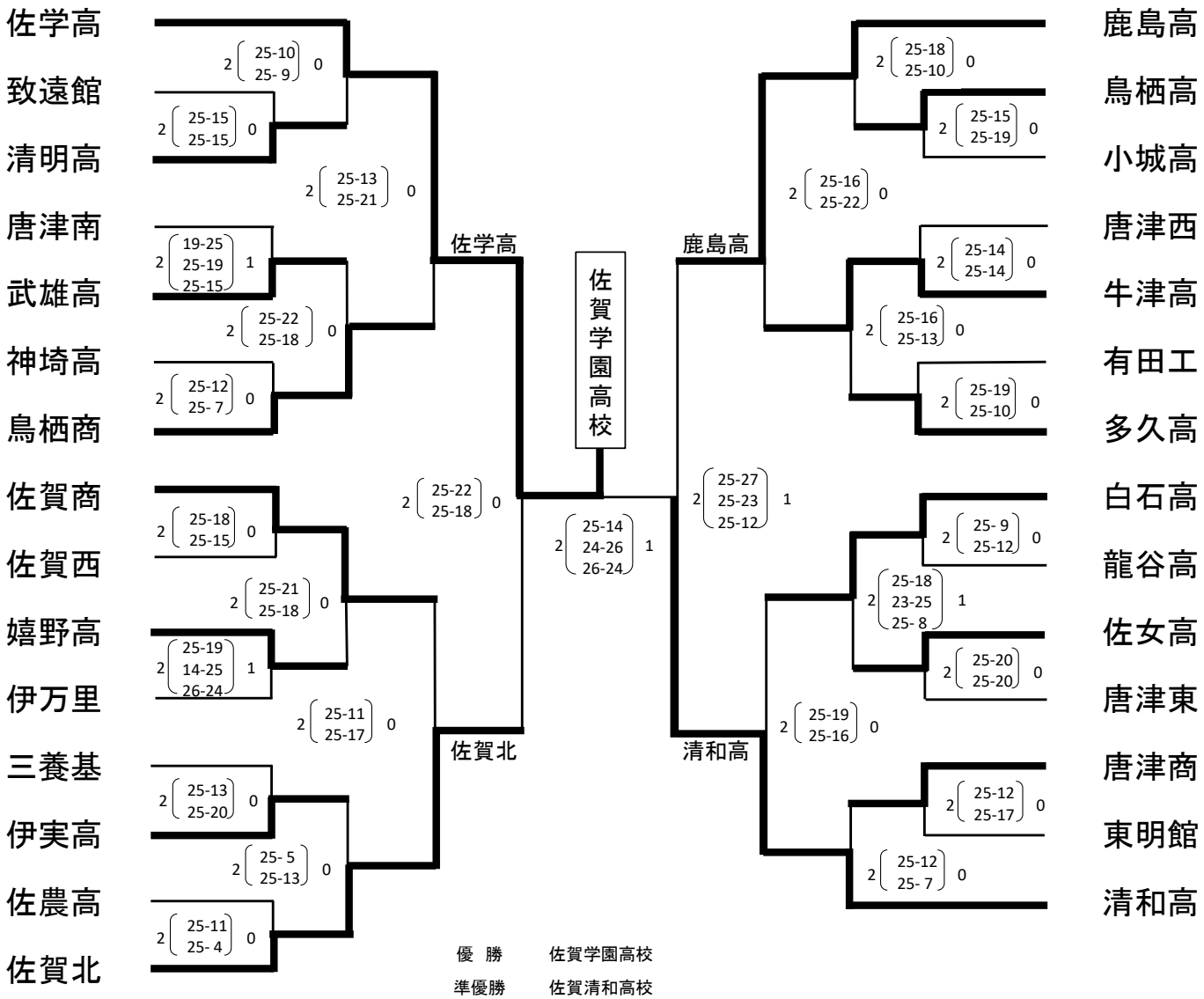

優　勝	佐賀学園高校
準優勝	佐賀清和高校
第3位	佐賀北高校
第3位	鹿島高校